LIÊN DANH TRAMAT – HOÀN CHÂU	**CỘNG HÒA XÃ HỘI CHỦ NGHĨA VIỆT NAM** **Độc lập – Tự do – Hạnh phúc**

CÔNG VĂN KIẾN NGHỊ

Số: 01/KN2026-LD

V/v: Kiến nghị xem xét một số nội dung trong kết quả lựa chọn nhà thầu

Kính gửi: Ban Quản lý các dự án đầu tư xây dựng khu vực phía Đông tỉnh Đắk Lắk

Căn cứ Luật Đấu thầu số 22/2023/QH15 ngày 23/06/2023; Luật số 57/2024/QH15 ngày 29/11/2024; Luật số 90/2025/QH15 ngày 25/6/2025;

Căn cứ Nghị định số 214/2025/NĐ-CP ngày 04/08/2025 của Chính phủ quy định chi tiết một số điều và biện pháp thi hành Luật Đấu thầu về lựa chọn nhà thầu; Nghị định số 349/2026/NĐ-CP ngày 09/09/2026 của Chính phủ sửa đổi, bổ sung một số điều của các nghị định quy định chi tiết một số điều và biện pháp thi hành Luật Đấu thầu về lựa chọn nhà thầu;

Căn cứ E-HSMT số IB2600367678-01 đăng tải ngày 26/07/2026;

Căn cứ Quyết định số 778/QĐ-BQL ngày 16/09/2026 của Ban Quản lý các dự án đầu tư xây dựng khu vực phía Đông tỉnh Đắk Lắk về việc phê duyệt kết quả lựa chọn nhà thầu (lần 2) Gói thầu số 04TB: Cung cấp và lắp đặt thiết bị y tế (đợt 1), gồm: Phần số 05: Thiết bị kiểm soát nhiễm khuẩn, Phần số 06: Thiết bị chẩn đoán hình ảnh thuộc kế hoạch lựa chọn nhà thầu số PL2600208069 của dự án Đầu tư xây dựng Bệnh viện Sản - Nhi tỉnh Phú Yên;

Liên danh Tramat – Hoàn Châu, sau khi nghiên cứu thông tin về model, hãng sản xuất và nước sản xuất của các thiết bị theo kết quả lựa chọn nhà thầu đã công bố, nhận thấy một số nội dung cần được Quý Ban xem xét, đối chiếu với yêu cầu của E-HSMT và hồ sơ dự thầu của nhà thầu trúng thầu nhằm đảm bảo tính công khai, minh bạch và kịp thời phát hiện ngăn chặn các hành vi gian lận trong đấu thầu. Chúng tôi kính đề nghị Quý Ban xem xét, xác minh tính xác thực các nội dung cụ thể sau:

STT 5. Máy X-quang kỹ thuật số

Model trúng thầu: DM-FWFC của hãng Del Medical, Inc./Mỹ.

Nội dung kiến nghị:

1. Phần III. Thông số kỹ thuật, Mục 5. Bàn chụp X-quang trôi trượt 4 hướng:

Yêu cầu của E-HSMT: "Khối bucky của bàn chụp đồng bộ với tấm nhận ảnh: ≥ 440mm".

Theo tài liệu công khai về model DM-FWFC, chúng tôi nhận thấy thông số này cần được kiểm tra, xác minh rõ nội dung đánh giá đáp ứng so với E-HSMT , vì:

Theo website của hãng sản xuất Del Medical: https://delmedical.com/p/fwfc/#toggle-id-2 thông số hành trình dọc của khối bucky được thể hiện là 28cm (280mm):

"Total Bucky Travel: Longitudinal 11.25 in (28cm)".

RT100 Radiographic Table

PATIENT LOAD CAPACITY	700 lbs (318 kg)
TABLE HEIGHT	33.5 in (85 cm)
TABLE BASE LENGTH	43 in (109 cm)
TABLE BASE WIDTH	29 in (74 cm)
TABLETOP LENGTH	86.66 in (220 cm)
TABLETOP WIDTH	32 in (81 cm)
TABLETOP MOVEMENT	Longitudinal 51.50 in (131 cm) Transverse 9.5 in (24 cm)
TOTAL BUCKY TRAVEL	Longitudinal 11.25 in (28 cm)
TABLETOP-TO-FILM DISTANCE	3.2 in (8 cm)
TABLETOP BEAM ATTENUATION	Standard table less than 0.7 mm aluminum Carbon fiber less than 0.4 mm aluminum

Tài liệu của cùng model được đăng tải trên Cổng dịch vụ công trực tuyến về quản lý đăng ký trang thiết bị y tế của Bộ Y tế:
https://vimda.moh.gov.vn/documents/10182/67743508/upload_00008061_1746602044832.pdf?version=1.0&fileId=67765620
cũng thể hiện hành trình dọc của khối bucky là 28cm (280mm):
"Total Bucky Travel: Longitudinal 11.25 in (28cm)".

RT100 Radiographic Table

Load Capacity:	700 lbs (318 kg)
Table Base Length:	43 in (109 cm)
Table Base Width:	29 in (74 cm)
Tabletop Length:	86.6 in (220 cm)
Tabletop Width:	32 in (81 cm)
Tabletop Movement:	Longitudinal, 51.50 in (131 cm) Transverse, 9.5 in (24 cm)
Total Bucky Travel:	Longitudinal 11.25 in (28 cm)
Tabletop-to-Film Distance:	3.2 in (8 cm)
Weight:	387 lbs (176 kg)
Power Requirements:	120 / 230-240 VAC 50 / 60 Hz (Max current 0.75 Amps)
Options:	78 in (198 cm) tabletop length / Variety of grid options / Lateral cassette holder / Table-side patient handgrips / Compression band

⇨ Kính đề nghị Quý Ban đối chiếu thông số nêu trên với cấu hình, tài liệu kỹ thuật trong hồ sơ dự thầu để làm rõ việc đáp ứng yêu cầu ≥ 440mm của E-HSMT.

2. Mục III.9. Trạm xử lý ảnh (Bộ máy tính):

Yêu cầu của E-HSMT: "-Máy tính trạm".

E-HSMT quy định rõ yêu cầu cung cấp "Máy tính trạm" (workstation). Do đó, bộ máy tính được chào phải đáp ứng đúng chủng loại máy tính trạm; các thông số về CPU, RAM hoặc dung lượng lưu trữ chưa đủ để chứng minh đáp ứng yêu cầu về chủng loại này.
Máy tính trạm (workstation) là dòng máy tính chuyên dụng, được thiết kế để đáp ứng yêu cầu về hiệu năng, độ bền và tính ổn định khi vận hành các ứng dụng chuyên môn. Để phân biệt với máy tính thông thường (PC), cần đối chiếu tài liệu chính thức của hãng sản xuất xác định model máy tính thuộc dòng workstation. Đồng thời, yêu cầu nhà thầu cung cấp chứng nhận ISV Certified đối với cấu hình máy và phần mềm chuyên dụng có liên quan, làm căn cứ bổ sung đánh giá tính tương thích, độ ổn định và khả năng vận hành ứng dụng chuyên môn.
Qua tìm hiểu thị trường và các thông tin gói thầu được công khai, chúng tôi nhận thấy bộ máy tính sử dụng với model DM-FWFC là máy tính thông thường (PC), chưa thể hiện rõ căn cứ xác định là máy tính trạm (workstation) theo tài liệu phân loại của hãng sản xuất và chứng nhận liên quan nêu trên.

⇨ Kính đề nghị Quý Ban kiểm tra chủng loại, hãng và model máy tính thực tế được chào trong hồ sơ dự thầu; đối chiếu tài liệu của hãng sản xuất và các chứng nhận liên quan để xác định việc đáp ứng yêu cầu "Máy tính trạm" của E-HSMT. Việc đánh giá cần xem xét đầy đủ yêu cầu về chủng loại máy tính trạm cùng các thông số kỹ thuật đã quy định trong E-HSMT.

STT 4. Máy X-quang di động:

Model trúng thầu: COMPACT DR PLUS của hãng Intermedial SRL, Ý.

Nội dung kiến nghị:

1. Mục III.5. Trạm thu nhận và xử lý hình ảnh:

Yêu cầu của E-HSMT:

- **"Bộ máy tính trạm dạng laptop hoặc tích hợp trong thân máy"**
- **"RAM: ≥ 16GB"**

Theo website của hãng sản xuất Intermedical: https://www.inter-med.it/products/mobile-x-ray-units/compact-dr-plus-motorized-telescopic-column/#
model này sử dụng "Bộ máy tính tích hợp trên thân máy".



Tài liệu của model COMPACT DR PLUS được đăng tải trên Cổng dịch vụ công trực tuyến về quản lý đăng ký trang thiết bị y tế của Bộ Y tế:
https://vimda.moh.gov.vn/documents/10182/77460465/upload_00003184_1765772635762.pdf?version=1.0&fileId=77475935
cũng thể hiện "Bộ máy tính tích hợp trên thân máy".

COMPACT DR PLUS

with telescopic rotating column

Battery-powered digital mobile x-ray unit 40 kW

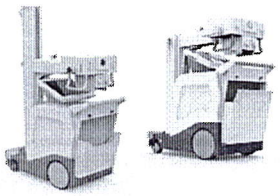

X-RAY GENERATOR
- Microprocessor managed control panel
- User-friendly interface
- 40 kW max. power

Operating modes:
- 2 points technique (kV / mAs settings)
- kV range: 40 ÷ 130kV (1 kV steps)
- mA range: 70 ÷ 400mA (according to kV selection)

X-RAY TUBE
- Rotating anode
- Focal spots:
  0.6 mm small focus;
  1.2 mm large focus
- Anode thermal capacity: 225 kJ (304 kHU)

COLLIMATOR
- Manual collimator with internal light source, multilayer, square field
- High brightness power led cluster
- 30 s light timer

MECHANICAL DATA
- Motorized movement
- Focus-floor distance: 758 ÷ 2045 mm
- Monobloc rotation around the arm axis: ±180°
- Monobloc rotation around the column axis: ± 320° from the transport position
- FPD and grid housing
- Weight: 435 kg

BATTERY SYSTEM / MOTORIZATION
- Speed forwards: 0 ÷ 1,4 m/s (transport position)
- Speed backwards: 0 ÷ 0.7 m/s

POWER SUPPLY
- 115 / 230Vac (±10%), 50 / 60 Hz
- Max. line resistance < 1Ω
- Connection through standard mains outlet 16 A

CLASSIFICATION
- Class I, applied parts type B (IEC 60601-1 3^ edition)

COMPLIANCE
- MDD 93/42/EC and its revised version
- Medical device Class IIb according to MDD 93/42/EC, Annex IX, Rule 10

The equipment is available also in analog configuration for the traditional radiography on film and it can be updated at any time to DR configuration.

IMAGING SYSTEM - software
Dynamic saving: 4 GB RAM standard
Acquisition: 16 bit
Post processing: Verification and information about patient and exposure – Optimization of the image quality (LUT and ADP) – Contrast and brightness –Grey scale inversion
Graphics functions:
Insertion of the comments and symbols
Memory:
- Hard disk standard 500 GB

Dicom Functions:
- Verify, Storage Commitment, Storage SCU, Print, Worklist, Dicom Media Interchange, MPPS, Query / Retrieve SCP, RDSR.

IMAGING SYSTEM - hardware
- Processore: i7-6600U Intel Core
- Memory: 4 GB
- Medical 19" color LED Panel
- Resolution: 1280 x 1024 pixel
- Operating system: Windows 10 IoT

FLAT PANEL DETECTOR - Varex 4336W, CS On
Scintillator: CsI
Dimensions (ISO 4090): 35x43 cm (14" x 17")
Active matrix - pixel (h, v): 3072 x 2476
Pixel dimension: 139 µm
Max. resolution: 3,6 lp/mm
A/D Conversion: 16 bits
Weight: 2.85 kg
Wireless communication technology: 802.11a/b/g/n/ac, 2x2 MIMO, Wireless Modes STA or AP. Signal transmission up to 30 mt.

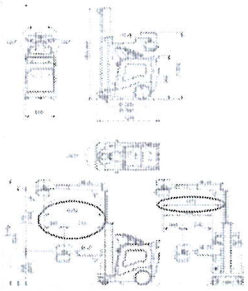

Doc. 12279 Page 1 of 2

Tuy nhiên, theo tài liệu nêu trên, bộ máy tính tích hợp trong thân máy có "RAM 4GB" (Memory: 4GB), thấp hơn yêu cầu RAM ≥ 16GB của E-HSMT. E-HSMT đồng thời quy định: "Bộ máy tính trạm dạng laptop hoặc tích hợp trong thân máy". Vì vậy, kính đề nghị Quý Ban làm rõ nhà thầu đã chào máy tính dạng laptop hay máy tính tích hợp trong thân máy; kiểm tra hãng, model, cấu hình và tài liệu kỹ thuật tương ứng để xác định bộ máy tính được chào có đúng là máy tính trạm (workstation) và có đáp ứng yêu cầu RAM ≥ 16GB hay không.

IMAGING SYSTEM - software

Dynamic saving: 4 GB RAM standard
Acquisition: 16 bit
Post processing: Verification and information about patient and exposure – Optimization of the image quality (LUT and ADP) – Contrast and brightness –Grey scale inversion
Graphics functions:
Insertion of the comments and symbols
Memory:

- Hard disk standard 500 GB

Dicom Functions:
- Verify, Storage Commitment, Storage SCU, Print, Worklist, Dicom Media Interchange, MPPS, Query / Retrieve SCP, RDSR.

IMAGING SYSTEM - hardware

- Processore: i7-6600U Intel Core
- Memory: 4 GB
- Medical 19" color LED Panel
- Resolution: 1280 x 1024 pixel
- Operating system: Windows 10 IoT

2. Mục III.4. Giá đỡ bóng X-quang:

Yêu cầu của E-HSMT:

"Chiều dài cánh tay đỡ bóng: ≤ 710mm đến ≥ 1200mm"

Theo tài liệu nêu trên, chiều dài tối đa của cánh tay đỡ bóng trên model COMPACT DR PLUS là 1070mm, thấp hơn yêu cầu ≥ 1200mm của E-HSMT.

⇨ Kính đề nghị Quý Ban kiểm tra, đối chiếu thông số của thiết bị được chào để xem xét việc đáp ứng yêu cầu này.

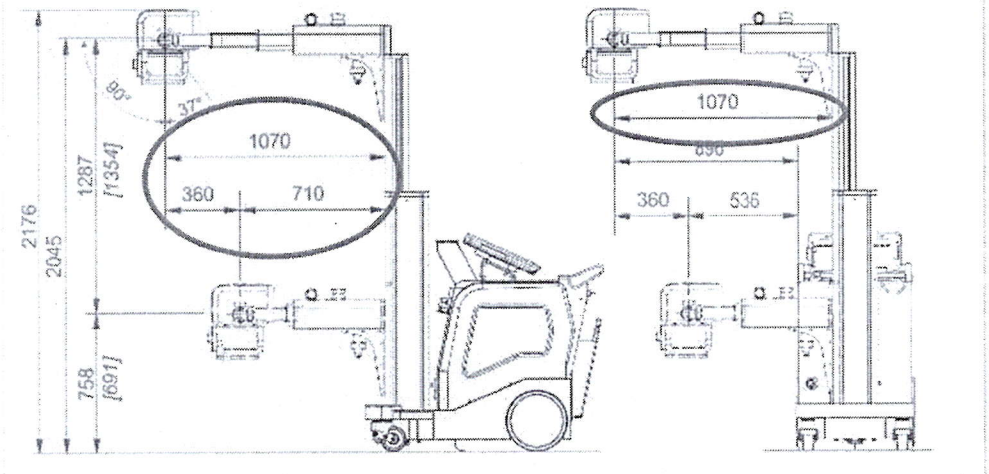

3. Mục III.3. Giá đỡ bóng X-quang:

Yêu cầu của E-HSMT: "Chiều cao tiêu điểm bóng: ≤ 700mm đến ≥ 2000mm".

Theo tài liệu nêu trên, chiều cao tiêu điểm bóng của model COMPACT DR PLUS là từ 758 – 2045mm. Giới hạn thấp nhất 758mm cao hơn mức ≤ 700mm theo E-HSMT.

⇨ Kính đề nghị Quý Ban kiểm tra, đối chiếu thông số của thiết bị được chào để xem xét việc đáp ứng yêu cầu này.

MECHANICAL DATA

- Motorized movement
- Focus-floor distance: 758 ÷ 2045 mm
- Monobloc rotation around the arm axis: ±180°
- Monobloc rotation around the column axis: ± 320°

Trên đây là một số nội dung Liên danh Tramat – Hoàn Châu nhận thấy qua nghiên cứu kết quả lựa chọn nhà thầu và các tài liệu đã được công khai có liên quan, theo tiêu chuẩn của nhà sản xuất uy tín trên thế giới, mỗi Model đều có thông số kỹ thuật riêng và được công bố công khai trên danh mục sản phẩm để chứng minh chất lượng của thiết bị, do đó không thể có 1 Model nhưng thông số kỹ thuật khác nhau trong mỗi hồ sơ dự thầu. Chúng tôi kính đề nghị Chủ đầu tư rà soát toàn bộ hồ sơ dự thầu, tài liệu kỹ thuật, tài liệu làm rõ (nếu có) và căn cứ đánh giá đối với các thiết bị nêu trên; xem xét, đánh giá lại đầy đủ các tiêu chí kỹ thuật, bao gồm cả những tiêu chí khác ngoài các nội dung đã được Liên danh kiến nghị, bảo đảm việc đánh giá bám sát yêu cầu của E-HSMT. Việc rà soát nhằm bảo đảm tính cạnh tranh, công bằng, minh bạch trong lựa chọn nhà thầu, đồng thời bảo đảm thiết bị được lựa chọn đáp ứng yêu cầu về chất lượng và phù hợp với yêu cầu chuyên môn, mục đích sử dụng tại cơ sở y tế. Kính đề nghị Chủ đầu tư làm rõ căn cứ đánh giá đối với từng nội dung kiến nghị và có văn bản trả lời Liên danh theo quy định. Trân trọng cảm ơn.

Tp. Hồ Chí Minh, ngày 17 tháng 09 năm 2026

ĐẠI DIỆN LIÊN DANH

GIÁM ĐỐC

Nơi nhận:
- *NT;*
- *Lưu VT.*

M.S.D.N: 0100236496 - C.T.T.N.H.H - CÔNG TY TRÁCH NHIỆM HỮU HẠN THƯƠNG MẠI VẬT TƯ KHOA HỌC KỸ THUẬT - P. HOÀN KIẾM - T.P HÀ NỘI

GIÁM ĐỐC

Lê Văn Hải

Nội dung được ký số bởi:
Tên đơn vị: CÔNG TY TNHH THƯƠNG MẠI VẬT TƯ KHOA HỌC KỸ THUẬT
Mã số thuế: 0100236496
Thời gian ký: 18-09-2026 10:15:08